ตะแกรงทางเดินโซลาร์เซล XS43 / ตะแกรงWalkway XS43

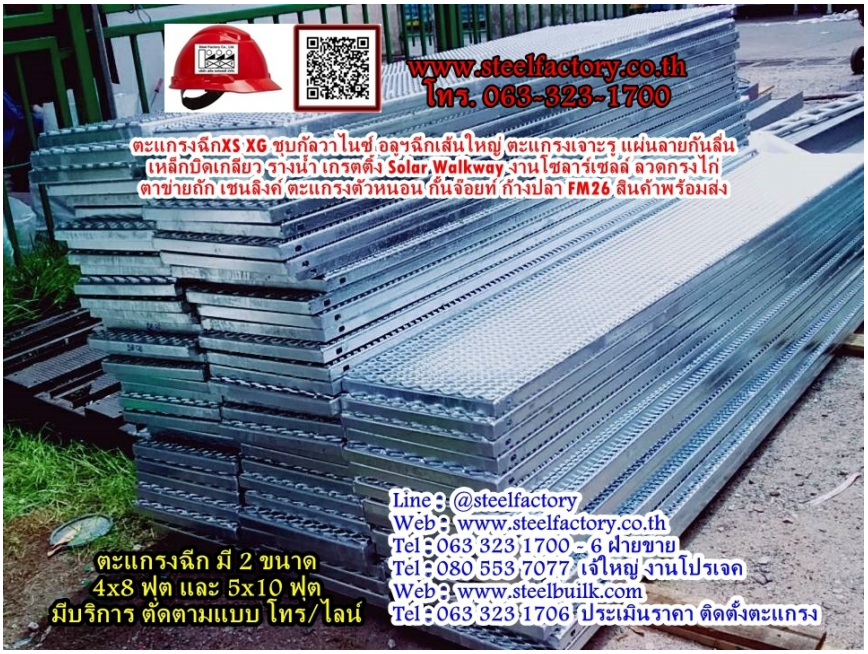

www.steelfactory.co.th
โทร. 063-323-1700
ตะแกรงฉีกXS XG ชุบกัลวาไนซ์ อลูฯฉีกเส้นใหญ่ ตะแกรงเจาะรู แผ่นลายกันลื่น
เหล็กบิดเกลียว รางน้ำ เกรตติ้ง Solar Walkway งานโซลาร์เซลล์ ลวดกรงไก่
ตาข่ายถัก เชนลิงค์ ตะแกรงตัวหนอน กั้นจ๊อยท์ ก้างปลา FM26 สินค้าพร้อมส่ง
ตะแกรงฉีก มี 2 ขนาด
4x8 ฟุต และ 5x10 ฟุต
มีบริการ ตัดตามแบบ โทร/ไลน์
Line : @steelfactory
Web : www.steelfactory.co.th
Tel : 063 323 1700 - 6 ฝ่ายขาย
Tel : 080 553 7077 เจ้ใหญ่ งานโปรเจค
Web : www.steelbuilk.com
Tel : 063 323 1706 ประเมินราคา ติดตั้งตะแกรง

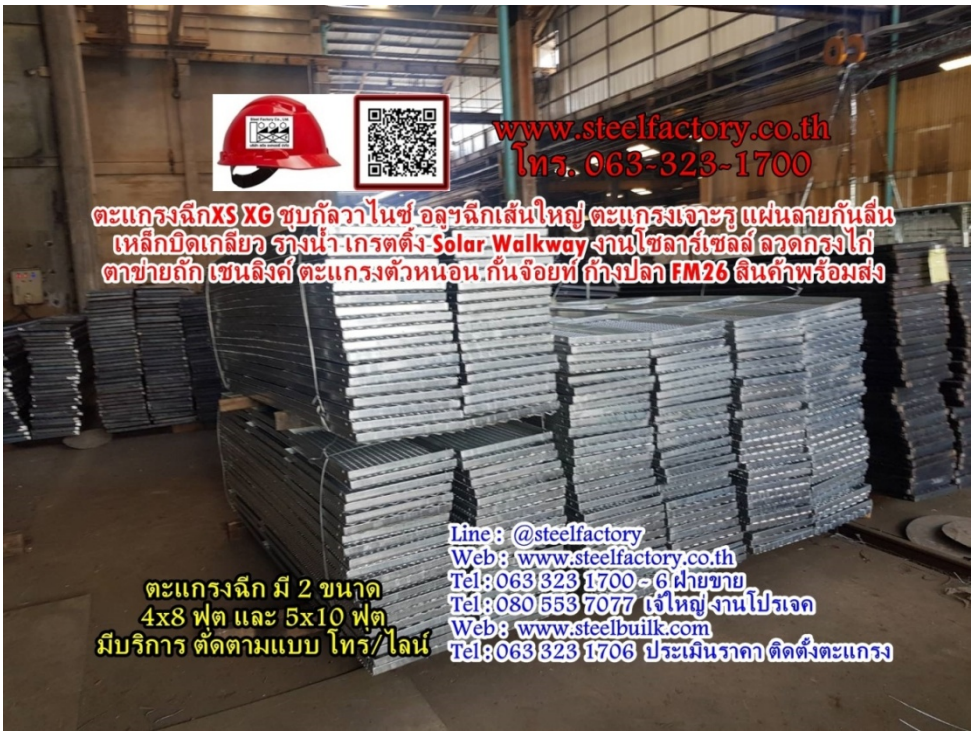
www.steelfactory.co.th
โทร. 063-323-1700
ตะแกรงฉีกXS XG ชุบกัลวาไนซ์ อลูฯฉีกเส้นใหญ่ ตะแกรงเจาะรู แผ่นลายกันลื่น
เหล็กบิดเกลียว รางน้ำ เกรตติ้ง Solar Walkway งานโซลาร์เซลล์ ลวดกรงไก่
ตาข่ายถัก เชนลิงค์ ตะแกรงตัวหนอน กั้นจ๊อยท์ ก้างปลา FM26 สินค้าพร้อมส่ง
ตะแกรงฉีก มี 2 ขนาด
4x8 ฟุต และ 5x10 ฟุต
มีบริการ ตัดตามแบบ โทร/ไลน์
Line : @steelfactory
Web : www.steelfactory.co.th
Tel : 063 323 1700 - 6 ฝ่ายขาย
Tel : 080 553 7077 เจ้ใหญ่ งานโปรเจค
Web : www.steelbuilk.com
Tel : 063 323 1706 ประเมินราคา ติดตั้งตะแกรง

แบบการทำ ตะแกรงทางเดินโซลาร์เซล XS43

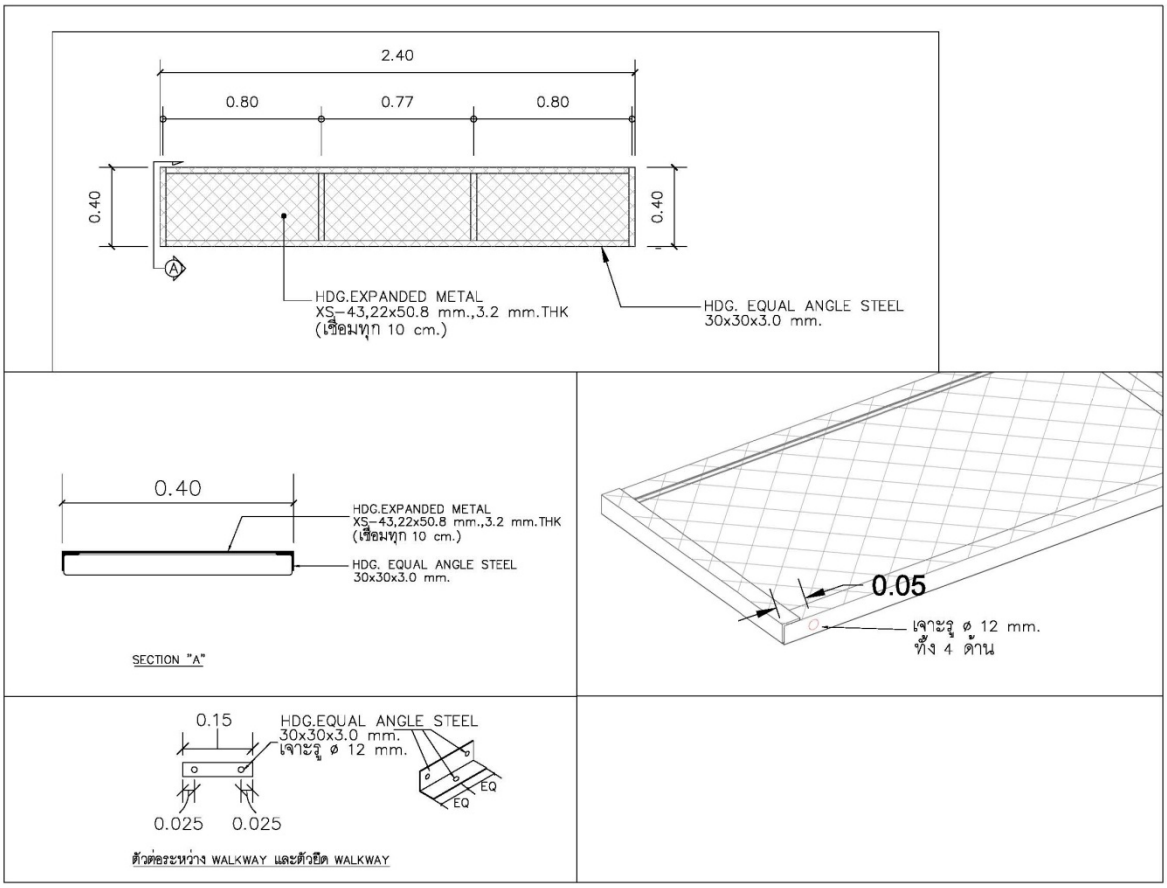

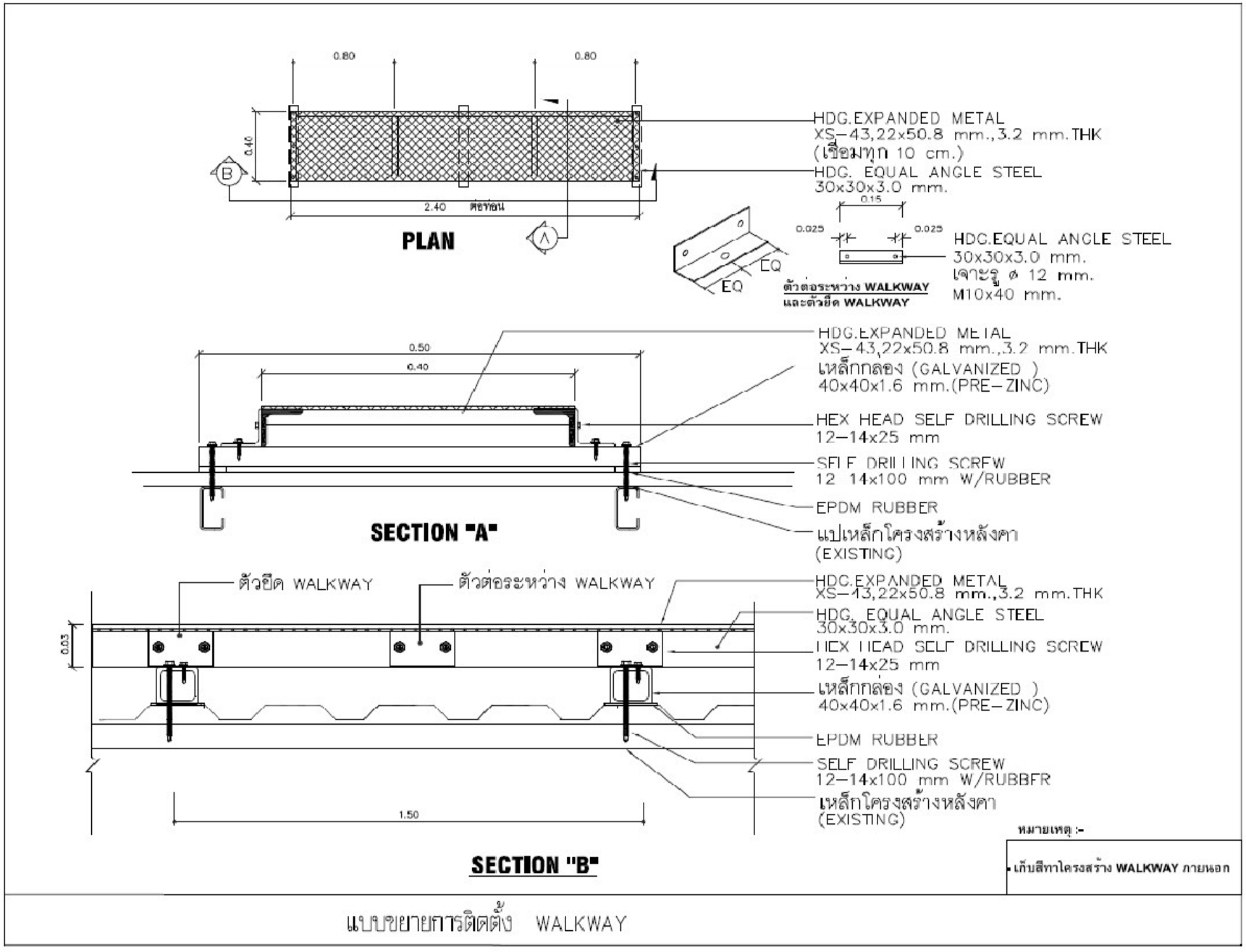
0.80
0.80
0.40
B
2.40
PLAN
A
HDG.EXPANDED METAL
XS-43,22x50.8 mm.,3.2 mm.THK
(เชื่อมทุก 10 cm.)
HDG. EQUAL ANGLE STEEL
30x30x3.0 mm.
0.15
0.025
0.025
HDG.EQUAL ANGLE STEEL
30x30x3.0 mm.
เจาะรู ø 12 mm.
M10x40 mm.
EQ
EQ
ตัวต่อระหว่าง WALKWAY
และตัวยึด WALKWAY
0.50
0.40
HDG.EXPANDED METAL
XS-43,22x50.8 mm.,3.2 mm.THK
เหล็กกล่อง (GALVANIZED)
40x40x1.6 mm.(PRE-ZINC)
HEX HEAD SELF DRILLING SCREW
12-14x25 mm
SELF DRILLING SCREW
12-14x100 mm W/RUBBER
EPDM RUBBER
แปเหล็กโครงสร้างหลังคา
(EXISTING)
SECTION "A"
ตัวยึด WALKWAY
ตัวต่อระหว่าง WALKWAY
0.03
HDG.EXPANDED METAL
XS-43,22x50.8 mm.,3.2 mm.THK
HDG. EQUAL ANGLE STEEL
30x30x3.0 mm.
HEX HEAD SELF DRILLING SCREW
12-14x25 mm
เหล็กกล่อง (GALVANIZED)
40x40x1.6 mm.(PRE-ZINC)
EPDM RUBBER
SELF DRILLING SCREW
12-14x100 mm W/RUBBER
เหล็กโครงสร้างหลังคา
(EXISTING)
1.50
SECTION "B"
หมายเหตุ :-
• เก็บสีทาโครงสร้าง WALKWAY ภายนอก
แบบขยายการติดตั้ง WALKWAY

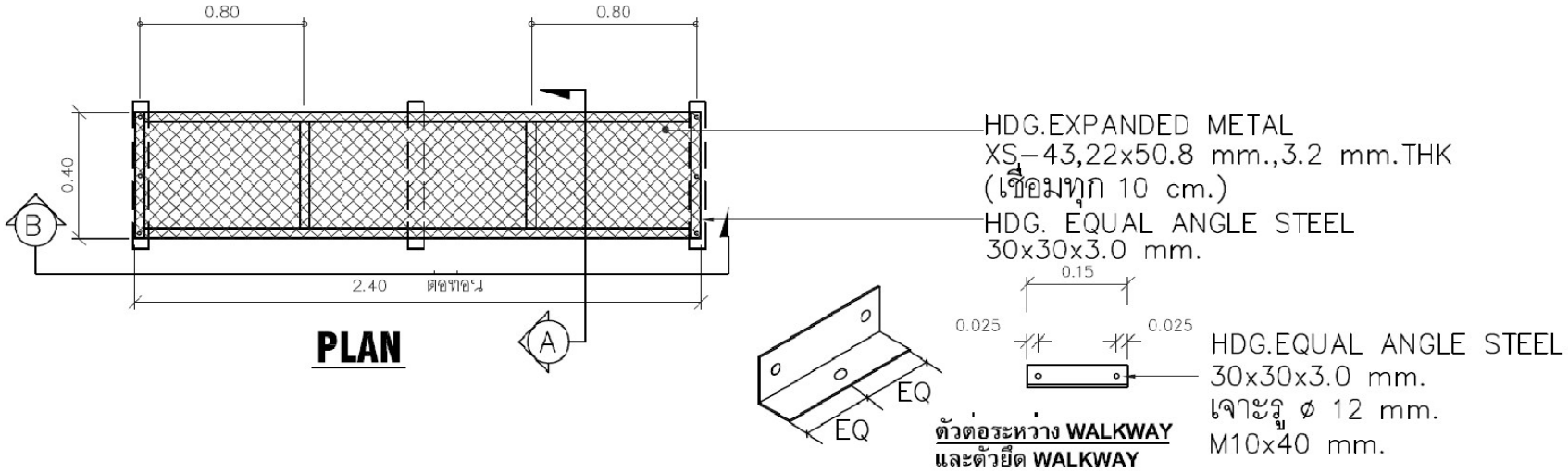
0.80
0.80
0.40
B
2.40 ต่อท่อน
A
PLAN
HDG.EXPANDED METAL
XS-43,22x50.8 mm.,3.2 mm.THK
(เชื่อมทุก 10 cm.)
HDG. EQUAL ANGLE STEEL
30x30x3.0 mm.
0.15
0.025
0.025
HDG.EQUAL ANGLE STEEL
30x30x3.0 mm.
เจาะรู ø 12 mm.
M10x40 mm.
EQ
EQ
ตัวต่อระหว่าง WALKWAY
และตัวยึด WALKWAY

ตะแกรงทางเดินโซลาร์เซล

ตะแกรงทางเดินโซลาร์เซล XS43

การเชื่อมประกอบ

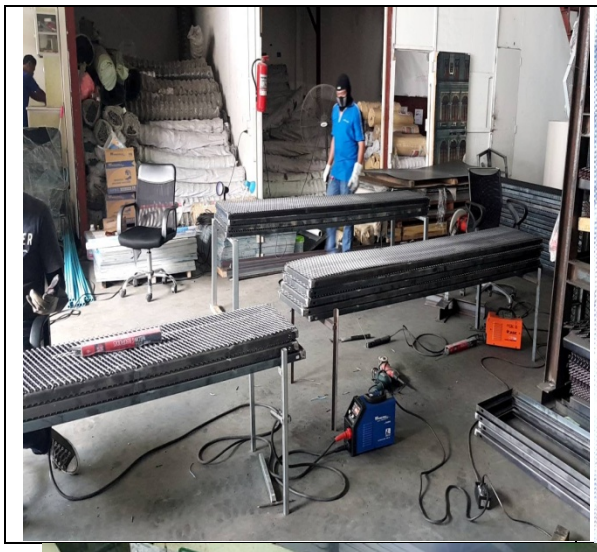

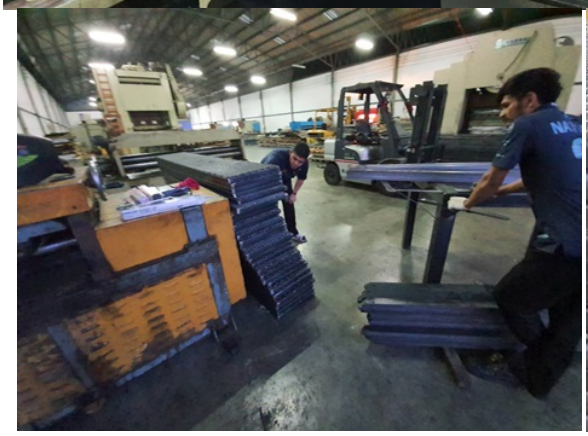

การส่งชุบกัลวาไนซ์

การชุบกัลวาไนซ์ตะแกรงทางเดินโซลาร์เซล

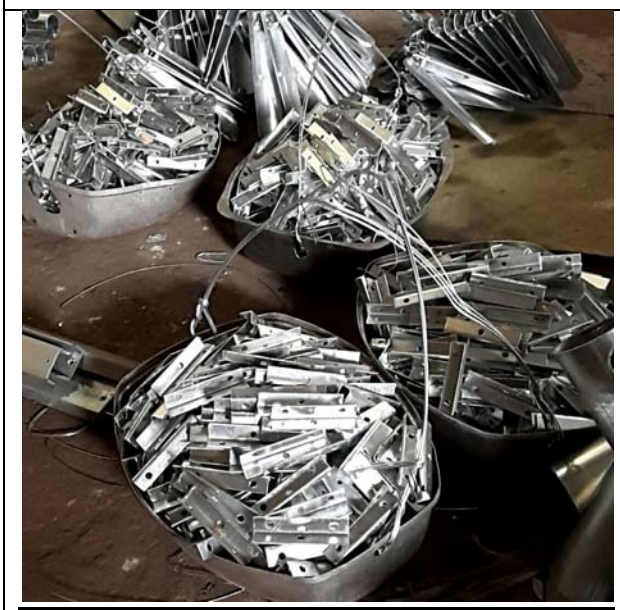	

www.steelfactory.co.th
โทร. 063-323-1700
ตะแกรงฉีกXS XG ซับกัลวาไนซ์ อลูฮฉีกเส้นใหญ่ ตะแกรงเจาะรู แผ่นลายกันลื่น
เหล็กบิดเกลียว รางน้ำ เกรตติ้ง Solar Walkway งานโซลาร์เซลล์ ลวดกรงไก่
ตาข่ายถัก เซนลิงค์ ตะแกรงตัวหนอน กันจ๊อยท์ ก้างปลา FM26 สินค้าพร้อมส่ง
ตะแกรงฉีก มี 2 ขนาด
4x8 ฟุต และ 5x10 ฟุต
มีบริการ ตัดตามแบบ โทร/ไลน์
Line : @steelfactory
Web : www.steelfactory.co.th
Tel : 063 323 1700 - 6 ฝ่ายขาย
Tel : 080 553 7077 เจ้ใหญ่ งานโปรเจค
Web : www.steelbuilk.com
Tel : 063 323 1706 ประเมินราคา ติดตั้งตะแกรง

ตะแกรงทางเดินโซลาร์เซล XS53 / ตะแกรงWalkway XS53

ตะแกรงทางเดินโซลาร์เซล XS62 / ตะแกรงWalkway XS62

ตะแกรงทางเดินโซลาร์เซล XS63 / ตะแกรงWalkway XS63

<u>การส่งชุบกัลวาไนซ์</u>

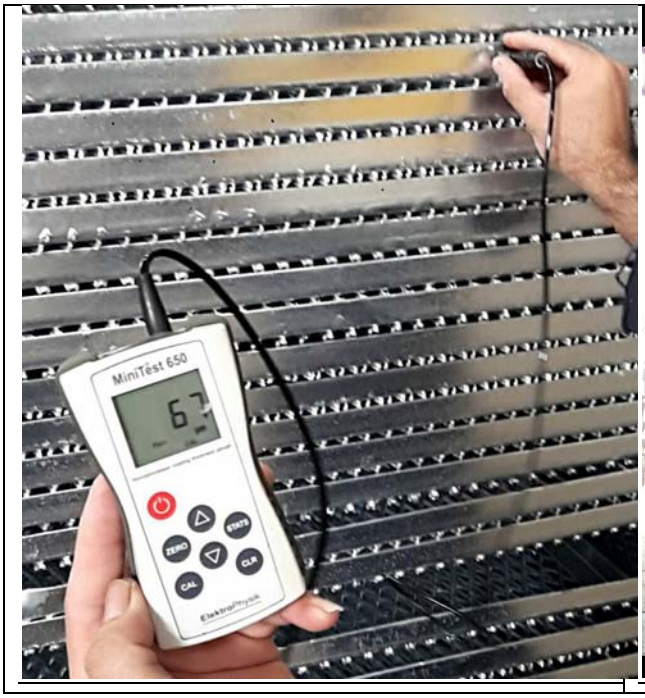

การส่งชุบกัลวาไนซ์

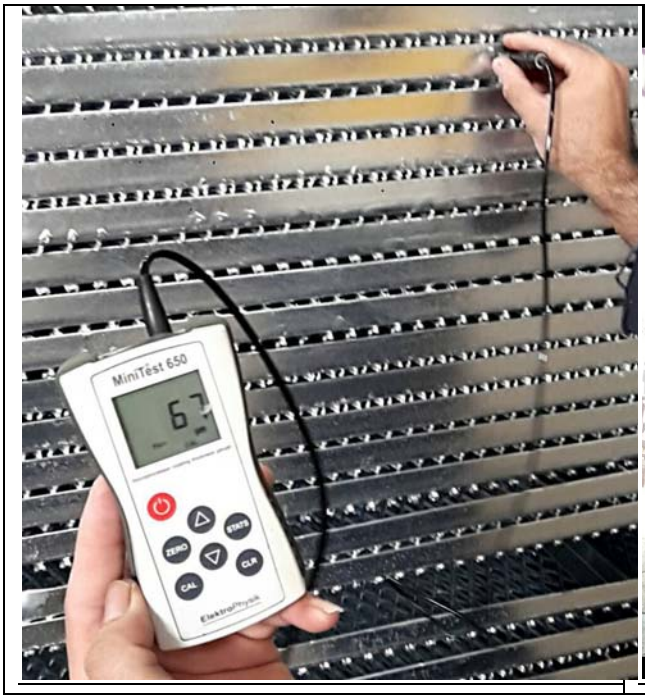

ตะแกรงทางเดินโซลาร์เซล XS63

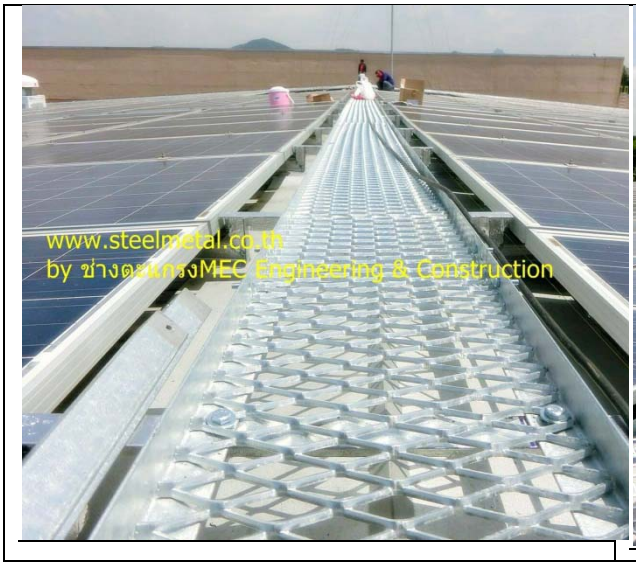

การส่งมอบไซด์งาน

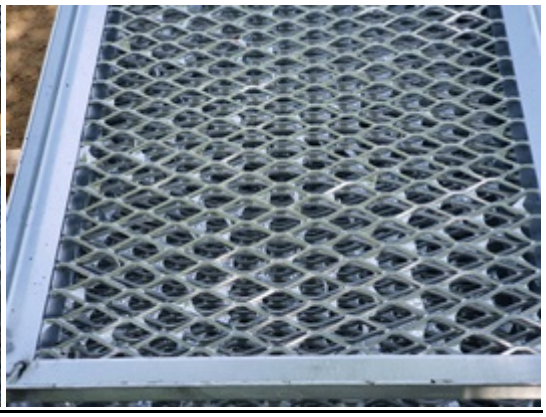

1. United plastic บางบัวทอง-195 pc

2. THE PACKAGING CO., LTD.บางประกง ฉะเชิงเทรา-420 pc

3. Asia metal พนัสนิคมชลบุรี- 276 pc

4. สาลี คัลเลอร์ บางพลี - 273 pc

5. Km interlab บางพลี- 141 pc