แบบขยายป้ายไฟ

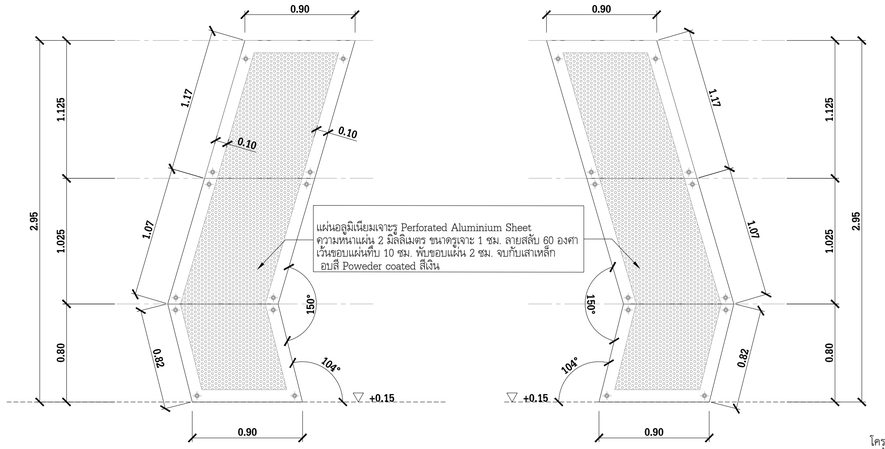

แบบขยาย ก A-1
มาตราส่วน 1 : 25

แบบขยาย ข A-1
มาตราส่วน 1 : 25

รูปด้านหน้า
มาตราส่วน 1 : 15

รูปด้านข้าง
มาตราส่วน 1 : 15

หมายเหตุ : งานยึดตัวหนังสือ ยึดด้วยสกรูสเตนเลส 304 อุดด้วยซิลิโคนสีใส ของ sika , down corning , GE หรือเทียบเท่า

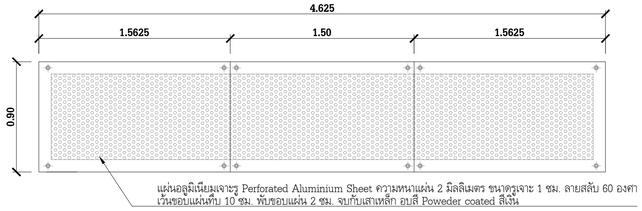

แบบขยาย ค A-1
มาตราส่วน 1 : 25

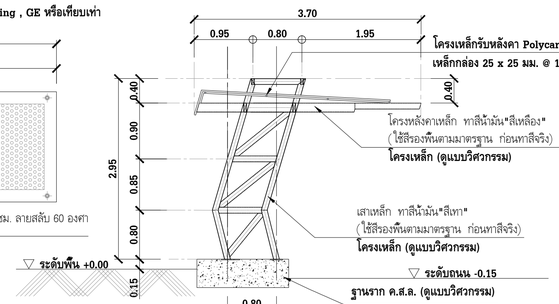

รูปตัด A A-1
มาตราส่วน 1 : 50

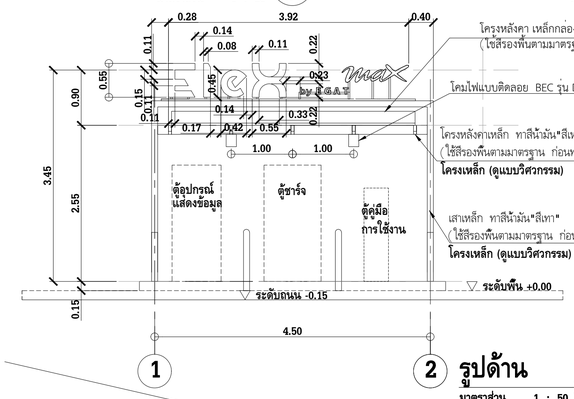

รูปด้าน 1 A-1
มาตราส่วน 1 : 50

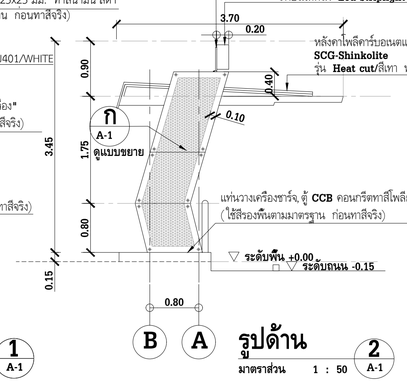

รูปด้าน 2 A-1
มาตราส่วน 1 : 50

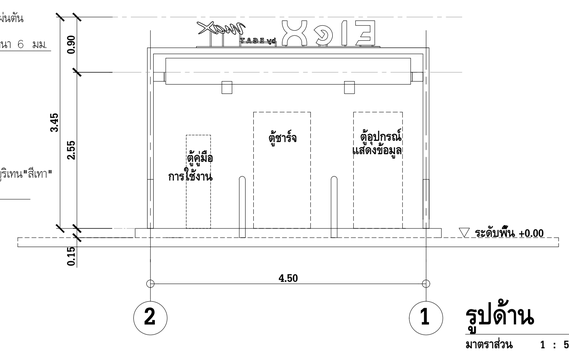

รูปด้าน 3 A-1
มาตราส่วน 1 : 50

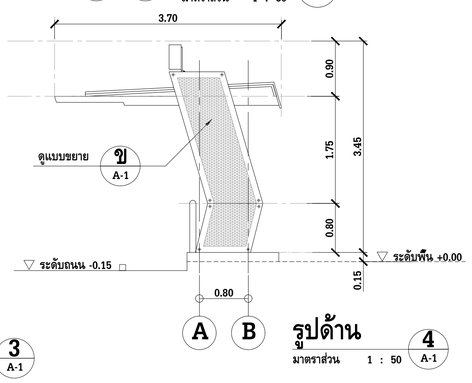

รูปด้าน 4 A-1
มาตราส่วน 1 : 50

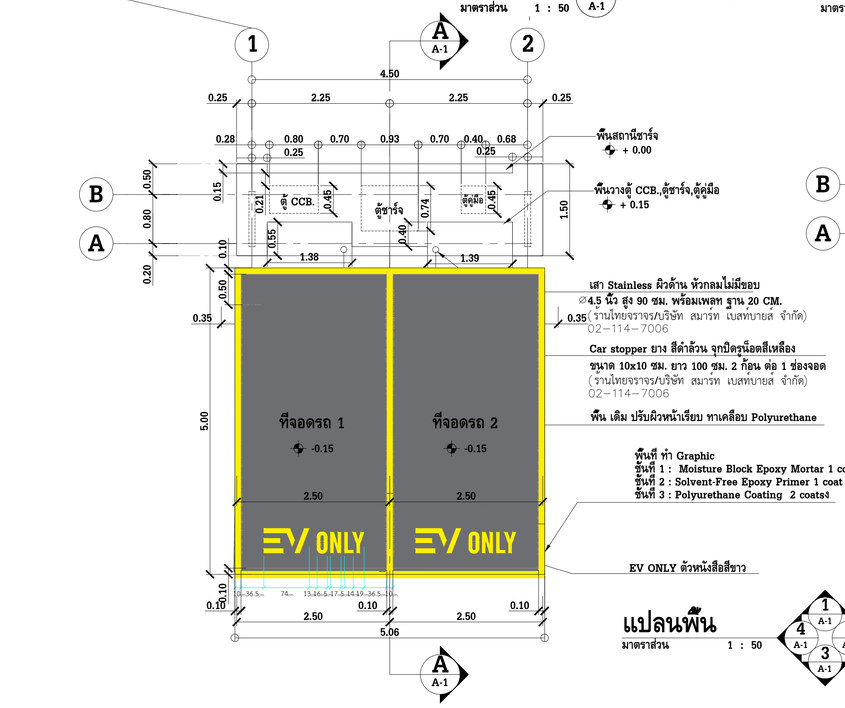

แปลนพื้น
มาตราส่วน 1 : 50

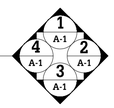

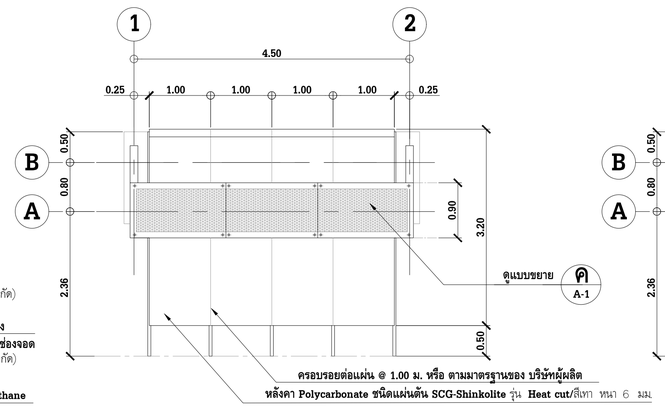

แปลนหลังคา
มาตราส่วน 1 : 50

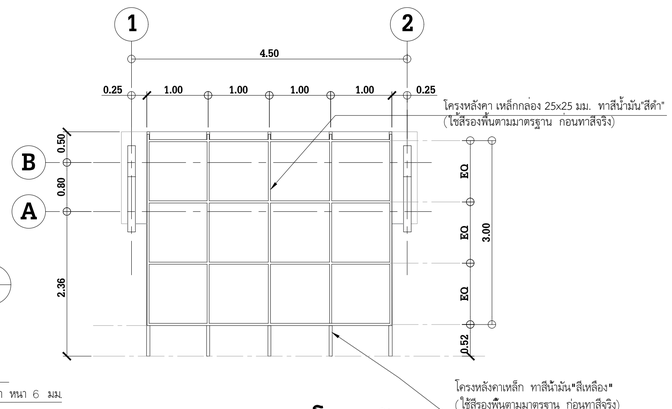

แปลนโครงหลังคา
มาตราส่วน 1 : 50

หมายเหตุ :

- พื้นสถานีชาร์จ พื้น ค.ส.ล. เคลือบด้วย FLEXIBLE POLYURETHANE
- (ที่จอดรถ) พื้น ค.ส.ล. เดิม ปรับผิวหน้าให้เรียบ เคลือบด้วย FLEXIBLE POLYURETHANE
  - FLEXIBLE POLYURETHANE ชนิด LOW VOC ซึ่งประกอบด้วยชั้นรองพื้น โรยทรายกันลื่น และชั้น Top Coat ป้องกันยูวี ความหนาไม่ต่ำกว่า 1.5 มม. ที่สามารถทนทานต่อการเสียดสีจากรถยนต์ ได้อย่างดี ทนทานต่อสภาพอากาศและแสงยูวีทนต่อเคมีที่ใช้กับรถยนต์และการทำความสะอาดด้วยเครื่องแรงดันน้ำสูง ไม่ลามไฟ(Fire Retreadant) ของ Flowerete รุ่น DeckShield ID หรือ BASF รุ่น MasterSeal Traffic 2259 หรือ Stonhard หรือเทียบเท่า โดยจะต้องมีคุณสมบัติดังนี้

ค่าการทนต่อแรงดึง Tensile Strength (DIN 53504)	> 4 MPa
ค่าการยึดเกาะ Bond Strength	> 1.5 MPa

- หลังคาโพลีคาร์บอเนต แบบ SOLID SHINKOLITE รุ่น HEAT CUT หนา 6 มม. สีเทา(MODERN GREY) พร้อมอุปกรณ์ติดตั้งตามมาตรฐานผู้ผลิต ของ SCG หรือเทียบเท่า
  หลังคา SOLID POLYCARBONATE หนา 4 มม. ของ DANPAL รุ่น COMPACT สี GREY พร้อมอุปกรณ์ติดตั้งตามมาตรฐานผู้ผลิต ของ DANPAL หรือเทียบเท่า
- หลังคาโพลีคาร์บอเนต แบบ SOLID(ตัน) รุ่น AMPLEGLAZE 3/600 หนา 3 มม. สีเทา(SOLAR CONTROL) พร้อมอุปกรณ์ติดตั้งตามมาตรฐานผู้ผลิต ของ AMPELIT หรือเทียบเท่า
- Car stopper ซีดยางตันสีดำ มีหัวจุกปิดรูน็อตสีเหลือง ขนาด 10 x 10 ยาว 100 ซม. 2 ก้อน ต่อ 1 ช่องจอด

การไฟฟ้าฝ่ายผลิตแห่งประเทศไทย
ฝ่ายออกแบบและบริหารงานก่อสร้าง
ได้รับการรับรอง ISO 9001:2015
53 หมู่ 2 ถนนจรัญสนิทวงศ์ บางกรวย นนทบุรี 11130 โทร 02-436-0609

งานออกแบบ และ เอกสารประกอบแบบร็อปเป็นสมบัติของ ฝ่ายออกแบบและบริหารงานก่อสร้าง การไฟฟ้าฝ่ายผลิตแห่งประเทศไทย ห้ามผู้ใดนำไปใช้งาน ทำซ้ำ หรือดัดแปลง โดยไม่ได้รับอนุญาตเป็นลายลักษณ์อักษร จาก การไฟฟ้าฝ่ายผลิตแห่งประเทศไทย

ครั้งที่	รายการแก้ไข
เขียนแบบ	
ออกแบบ	
ตรวจสอบ	

เสนอ		เห็นชอบ	
อนุมัติ		วันที่	

ครั้งที่	รายการแก้ไข
เขียนแบบ	
ออกแบบ	
ตรวจสอบ	

เสนอ		เห็นชอบ	
อนุมัติ		วันที่	

ครั้งที่	รายการแก้ไข
เขียนแบบ	
ออกแบบ	
ตรวจสอบ	

เสนอ		เห็นชอบ	
อนุมัติ		วันที่	

สถาปนิกโครงการ สถาปนิกโครงการ.....

สถาปนิก สถาปนิก.....

สถาปนิกภายใน สถาปนิกภายใน.....

ภูมิสถาปนิก ภูมิสถาปนิก.....

วิศวกรโครงสร้าง วิศวกรโครงสร้าง.....

วิศวกรสุขาภิบาล วิศวกรสุขาภิบาล.....

วิศวกรไฟฟ้า วิศวกรไฟฟ้า.....

วิศวกรเครื่องกล วิศวกรเครื่องกล.....

เขียนแบบ เขียนแบบ.....

ตรวจสอบ	เสนอพิจารณา
(นายพัรศิษย์ สุวรรณะเสถณ) หัวหน้าแผนกเขียนแบบสถาปัตยกรรม	(นางเรืองวรายุตก์ ประดิษฐ์ทัศนีย์) หัวหน้ากองสถาปัตยกรรม
(นายดนุพล จุฑาภิสิทธิ์) หัวหน้าแผนกออกแบบภายใน	(นางทัศนีย์นาถ พฤกษไพบูลย์) หัวหน้ากองวิศวกรรม

เห็นชอบ

(นางพรทิพย์ อมาตยกุล)
ผู้ช่วยผู้อำนวยการฝ่ายออกแบบและบริหารงานก่อสร้าง(วิชาการ)

อนุมัติ

(นายมนัส พวงมณี)
ผู้อำนวยการฝ่ายออกแบบและบริหารงานก่อสร้าง

สถานที่ก่อสร้าง

ชื่องาน

แบบแสดง

แบบแสดง
แบบแสดง
แบบแสดง

เลขที่งาน	แบบเลขที่	
247738	MM-0F00-A-00/00	
วันที่	จำนวนแผ่น	แก้ไขครั้งที่
	01	